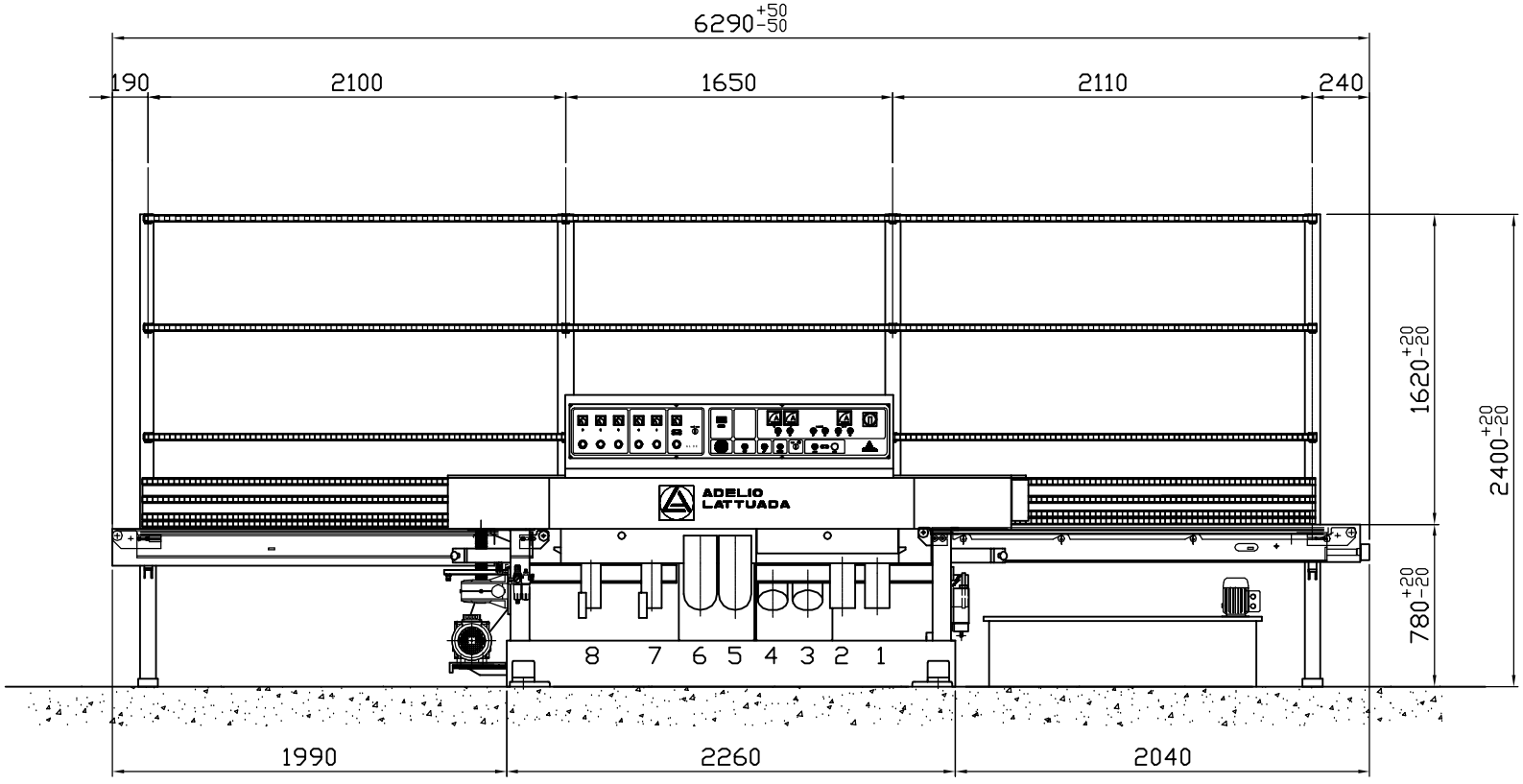

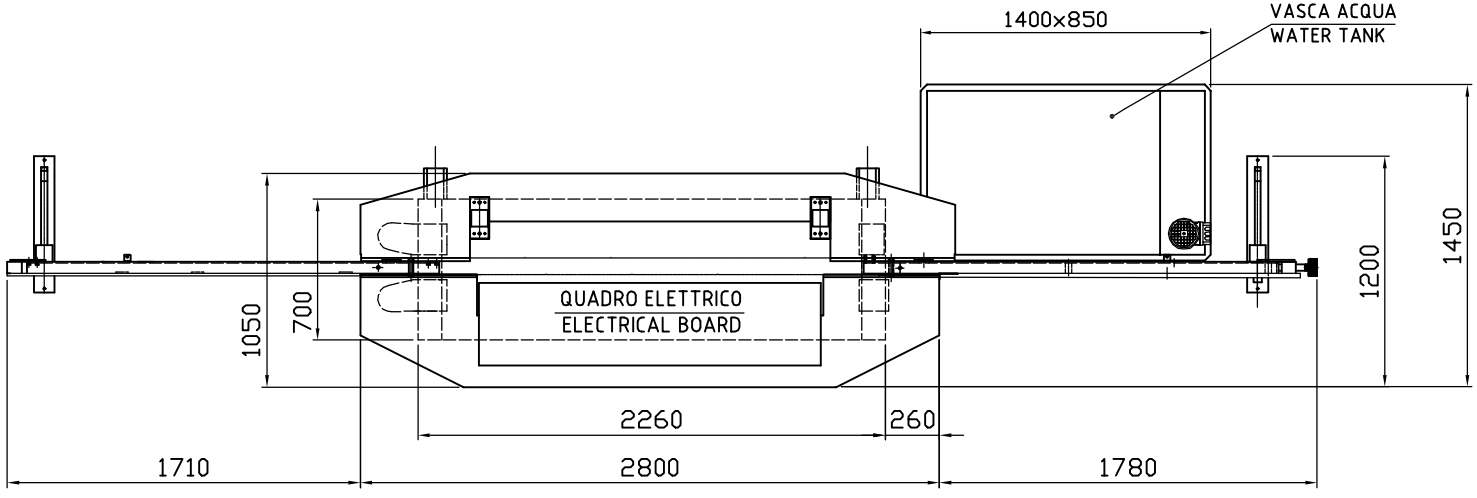

AL 8 M

ADELIO LATTUADA

CARBONATE- ITALY

COD.DIS. 82060513B-G3