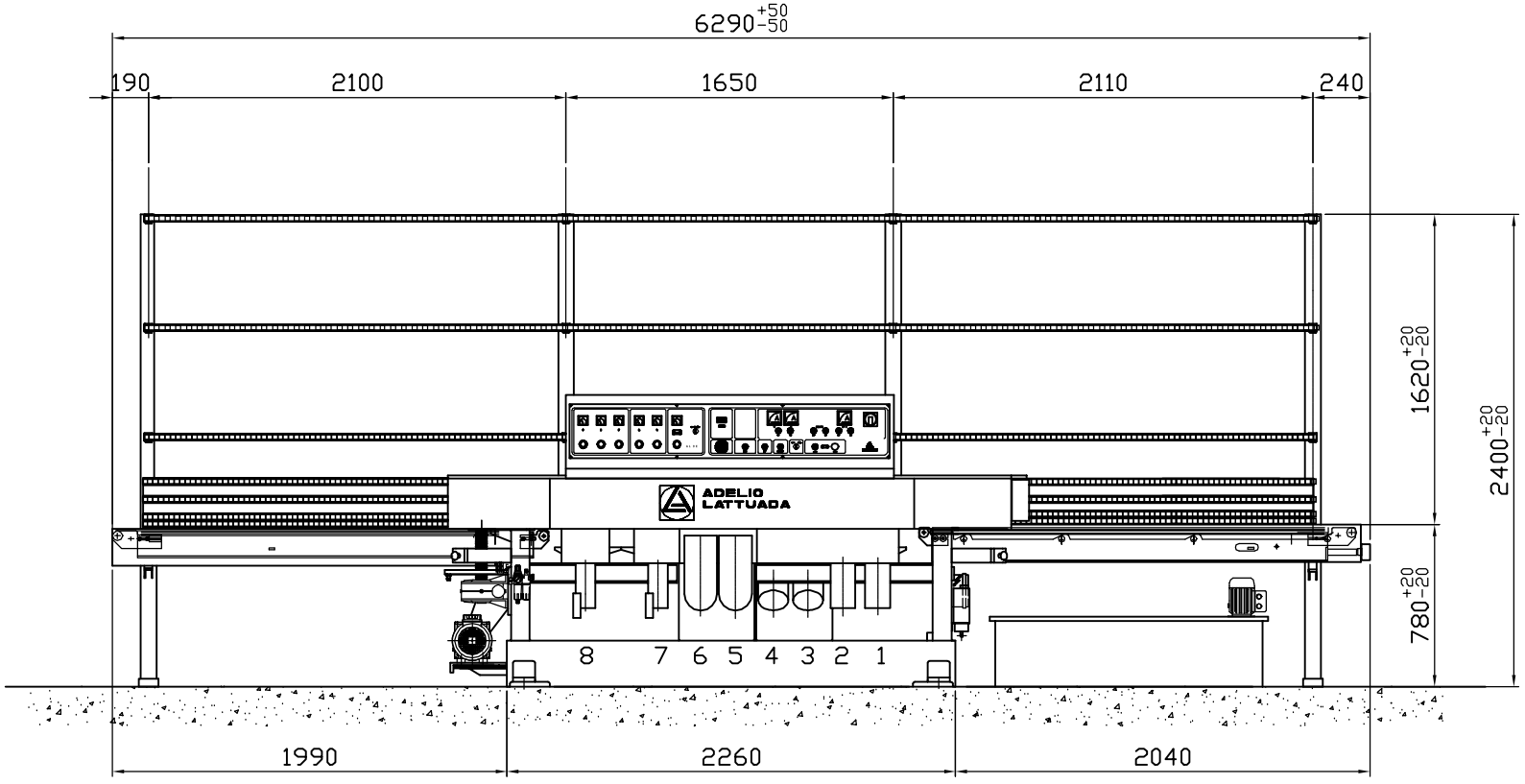

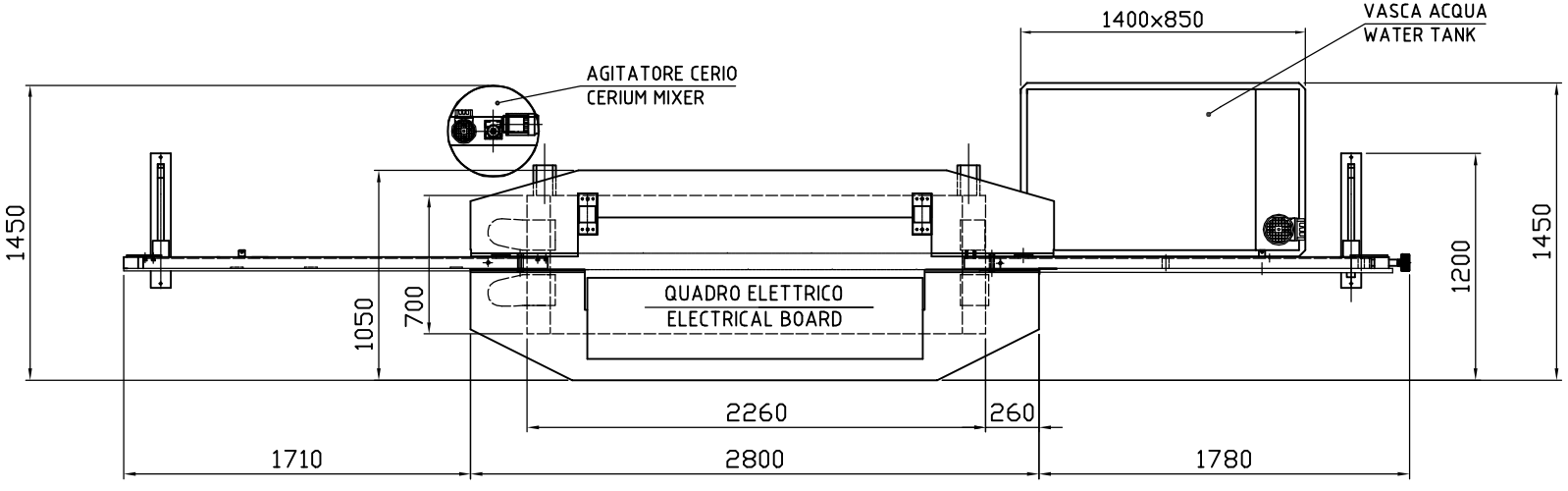

AL 8 M C

ADELIO LATTUADA

CARBONATE- ITALY

COD.DIS. 82060508B-G3